PULSAR

自動販売機JP
JIDOHANBAIKI.JP

屋内専用

食品汎用自動販売機

F-36AVM

標準36品目
最大276個

大きな窓で
商品の
視認性向上

保冷対応

保冷機能付きで多彩な食品を販売！

LED照明＆超省エネタイプ

商品 36品目 最大276個 収納！

外形図（単位：mm）

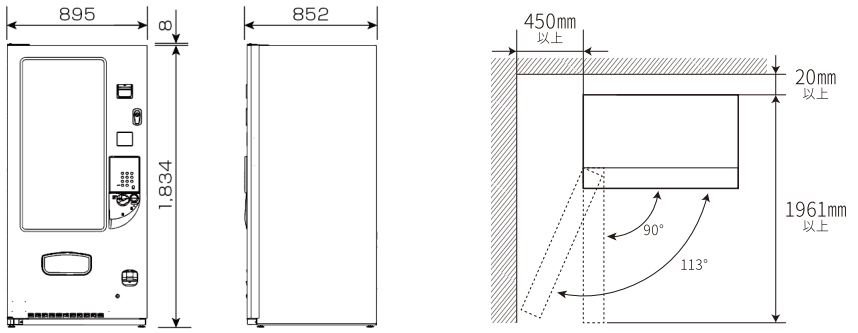

コラム配列（下段は収容個数）

標準出荷仕様

No.1 10個	No.2 10個	No.3 10個	No.4 10個	No.5 10個	No.6 10個
No.7 10個	No.8 10個	No.9 10個	No.10 10個	No.11 10個	No.12 10個
No.13 8個	No.14 8個	No.15 8個	No.16 8個	No.17 8個	No.18 8個
No.19 8個	No.20 8個	No.21 8個	No.22 8個	No.23 8個	No.24 8個
No.25 5個	No.26 5個	No.27 5個	No.28 5個	No.29 5個	No.30 5個
No.31 5個	No.32 5個	No.33 5個	No.34 5個	No.35 5個	No.36 5個

自動販売機 F-36AVM 仕様

形名	F-36AVM
販売種類	最大36種類
ラック種類	スパイラルラック
外形寸法	高さ1,834mm x 幅895mm x 行852(背面+20) mm
質量	247kg
商品選択ボタン	テンキー方式 (0～9、購入、訂正)
棚段数	6段
商品収容数	標準出荷設定時276個
搬送方式	トレイ搬送方式
冷却仕様	全体弱冷(18±3°C)
扉	断熱ガラス扉(1枚扉)
照明	LED照明
冷媒	R1234yf(グリーン冷媒)
消費電力	140W / 160W (50/60Hz)
電熱装置の消費電力	89W
年間消費電力量	675kW・h / 年
食衛制御	ヘルスコード(弱冷)、賞味期限管理
設置仕様	屋内仕様(直射日光不可)

販売商品目安

	シングルスパイラル	シングルコンベア※オプション
寸法	高さ ～132mm 厚さ/奥行 7～72mm 幅 67～82mm	高さ ～132mm 厚さ/奥行 20～180mm 幅 ～82mm
	ダブルスパイラル	ダブルコンベア※オプション
	高さ ～132mm 厚さ/奥行 7～72mm 幅 83～210mm	高さ ～132mm 厚さ/奥行 20～180mm 幅 ～210mm
質量	600g以下/個 ※1	600g以下/個 ※2

※1)1コラムあたり合計質量:3.0kg以下
　1段あたりの合計質量:1・2段目:10.0kg以下、3～6段目:18.0Kg以下
※2)1コラムあたり合計質量:2.7kg以下
　1段あたりの合計質量:3～6段目:16.2kg以下(1・2段目は設定不可)

対応する商品サイズと収容個数

●スパイラル

商品厚さ（奥行）	商品幅	個数
7~25mm	67~82mm ※ダブルスパイラルにすることで最大 210mmまで可能	最大15個 ※オプション
26~39mm		最大10個
40~48mm		最大 8 個
49~72mm		最大 5 個

●コンベア

商品厚さ（奥行）	コラム設定
20~39mm	10個収容
39~79mm	5個収容
79~118mm	3個収容
118~180mm	2個収容

ラック種類

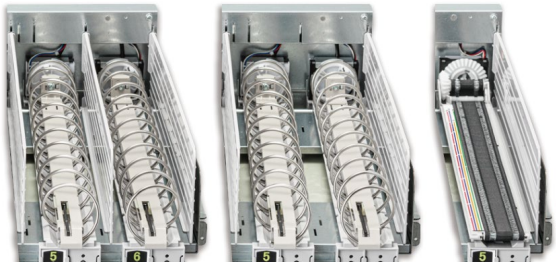

シングル スパイラル　　ダブル スパイラル　　コンベア

安全に関するお願い

■ご使用の前に、取扱説明書等を必ずお読みのうえ、正しくお使いください。
■設置は、専門の設置業者又は、お買上先へ依頼してください。
■設置に際しては、JIS 基準や業界自主基準に基づく据え付けを行い、道路法や道路交通法、消防法、食品衛生法、電気事業法などの関連法規を順守してください。
■製品は、最大質量に耐えられる場所で使用してください。
■より安全のため、アースを必ず接続してください。
■定格電圧単相 100V の製品は、必ず単相100V で電流容量 15Aの専用コンセントを使用してください。
■指定の定格電圧・周波数で使用してください。
■ガソリンスタンドでは、定められた建築物の中に設置事業法などの関連法規を順守してください。
■指定商品以外は庫内に収納しないでください。

安心してご使用いただくために

■自動販売機の正面には必ず連絡先と管理者名を記入した自動販売機統ステッカーをお貼りください。
■定期的に点検いただき安全にご使用ください。
（お買い求めの際は、所定事項を記入した保証書を必ずお受け取り下さい。）

管理者名
連絡先住所
連絡先電話番号
（自動販売機統一ステッカー）

※温度仕様につきましてはJIS規格「試験方法」（JIS B 8561）により定められた条件下において測定された単体での性能を規定するものであり、お客様の設置環境下での性能を保証するものではありません。
※本製品における温度設定は庫内温度を一定に保つことを保証するものではありません。　※本製品は冷却によって庫内温度調整を行う為、一定の温度以下になった場合の加温機能はありません。
※製品の仕様・デザインの一部を予告なく変更することがあります。　※偽造・変造通過及び外国通貨の使用に関しては、一切補償しかねます。
※製品写真は、警告・注意シールなどを省略している場合があります。　※印刷により、実際の色と異なる場合があります。　※ご使用の際は、取扱説明書をよくお読みのうえ、ただしくご使用ください。

本データに含まれる内容のすべての著作権は、当社に帰属するか、当社が著作権者より許諾を得て使用しております。このため、当社および著作権者からの事前の許可無く無断で本データの一部およびすべてを複製、転載、送信、配布、貸与、変造、印刷することや本データに依拠したデザインの制作、SNS・Webサイトへの掲載、業務委託など第三者の利用に供することを禁止します。

PULSAR

株式会社パルサー
本　　社：宮城県仙台市泉区加茂1丁目48ー4　加茂ビル2階
東京支店：東京都墨田区千歳3丁目15番17号　糸井ビル1階北

※自販機の見学やデモをご希望の方は、必ず事前にご予約をお願いいたします。当日の急なご訪問はご対応出来かねますので、ご了承ください。